# STEELO

## NÁVOD K MONTÁŽI OTOČNÝCH LAMEL

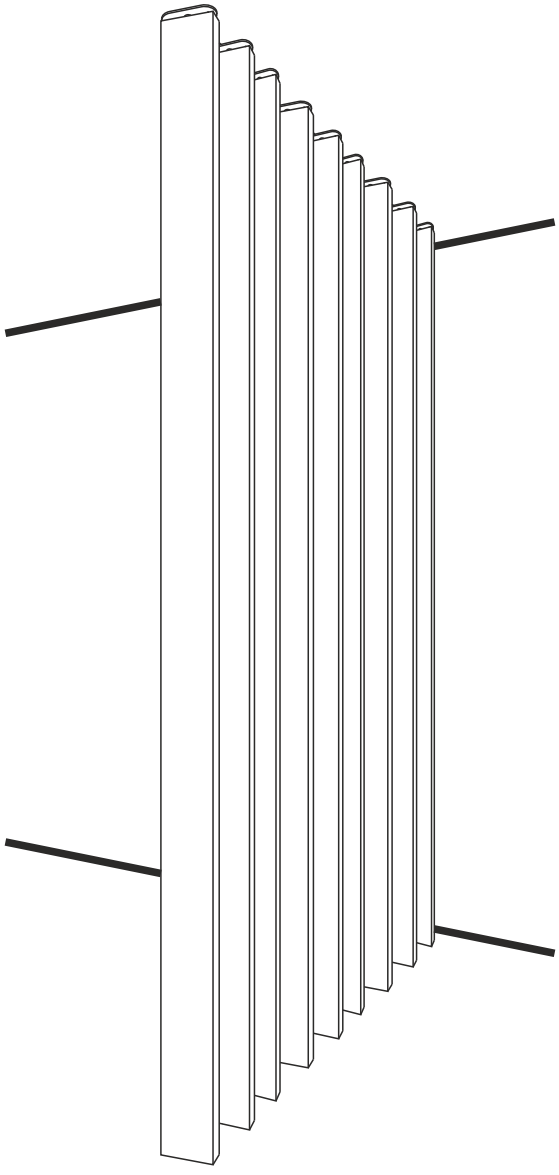

# SADA OBSAHUJE:

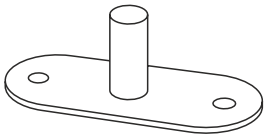

**ÚCHYT – 2 KS NA 1 LAMELU**

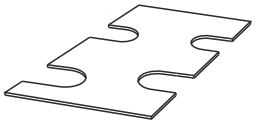

**MONTÁŽNÍ ŠABLONA**



**OTOČNÁ LAMELA**

# 1. ZVOLTE ZPŮSOB MONTÁŽE:

## A) ROZESTUP LAMEL 50 mm UMOŽŇUJE VOLNÉ OTÁČENÍ LAMEL

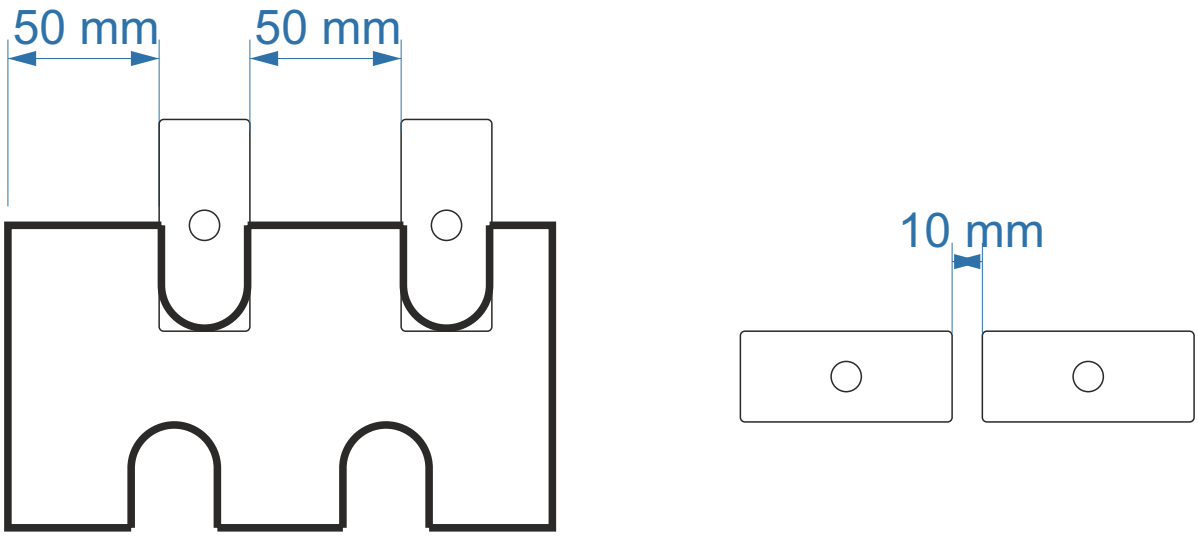


## B) ROZESTUP LAMEL 40 mm UMOŽŇUJE NASTAVENÍ LAMEL BEZ PRŮHLEDU

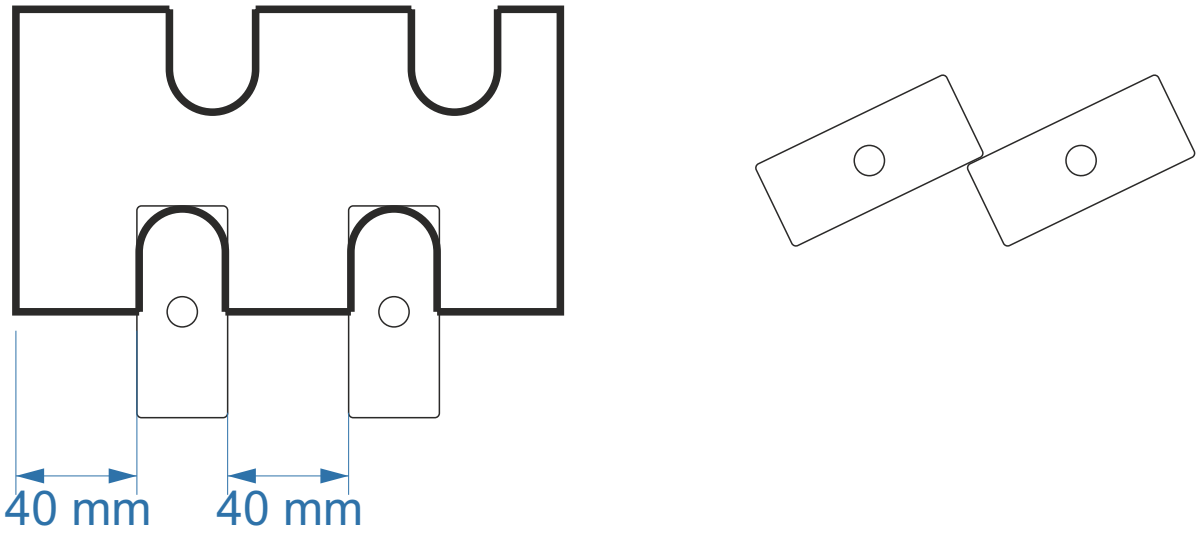

## 2. VYZNAČTE POMOCNÉ LINIE NA PODLAZE A STROPU V MÍSTĚ MONTÁŽE OTOČNÉ PŘÍČKY

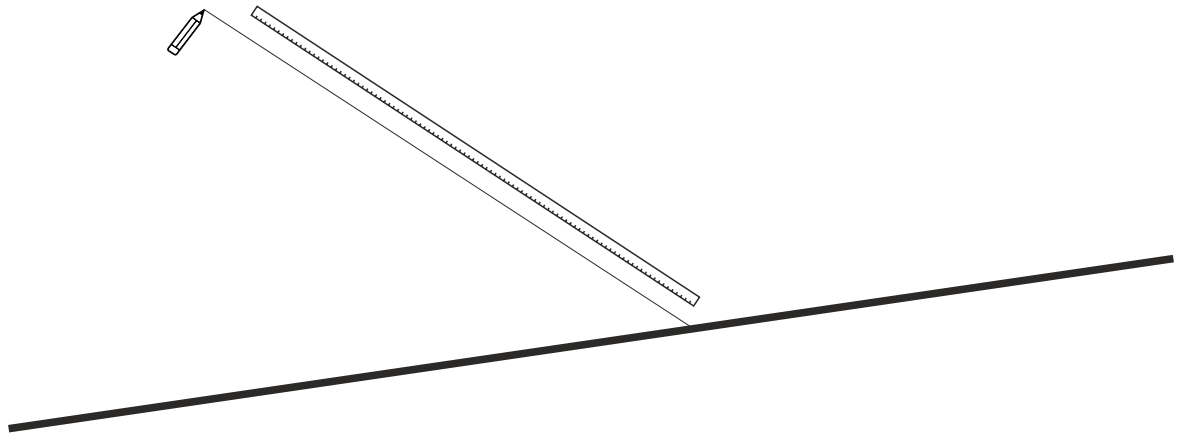

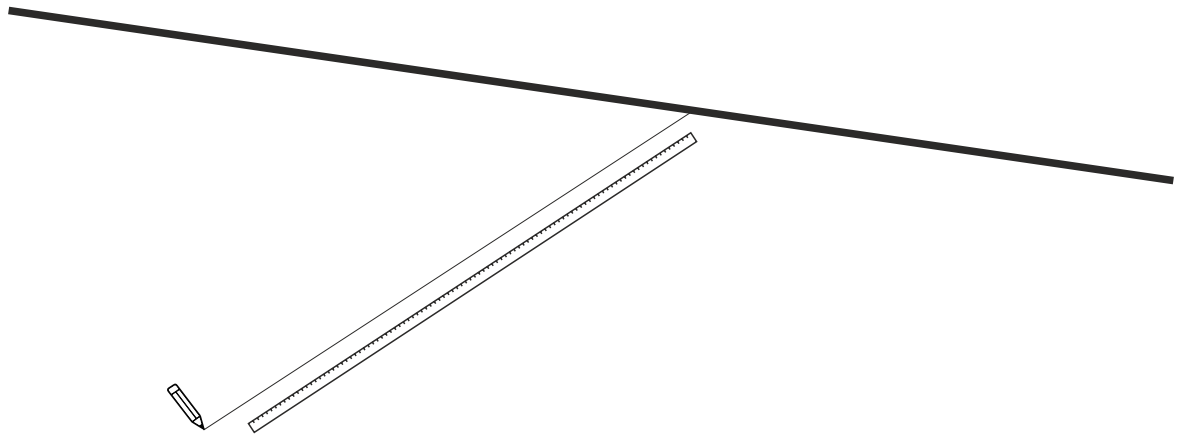

## 3. POMOCÍ ŠABLONY PŘILEPTE MONTÁŽNÍM LEPIDLEM NEBO PŘIŠROUBUJTE POMOCÍ HMOŽDINEK PRVNÍ DVA ÚCHYTY KE STROPU

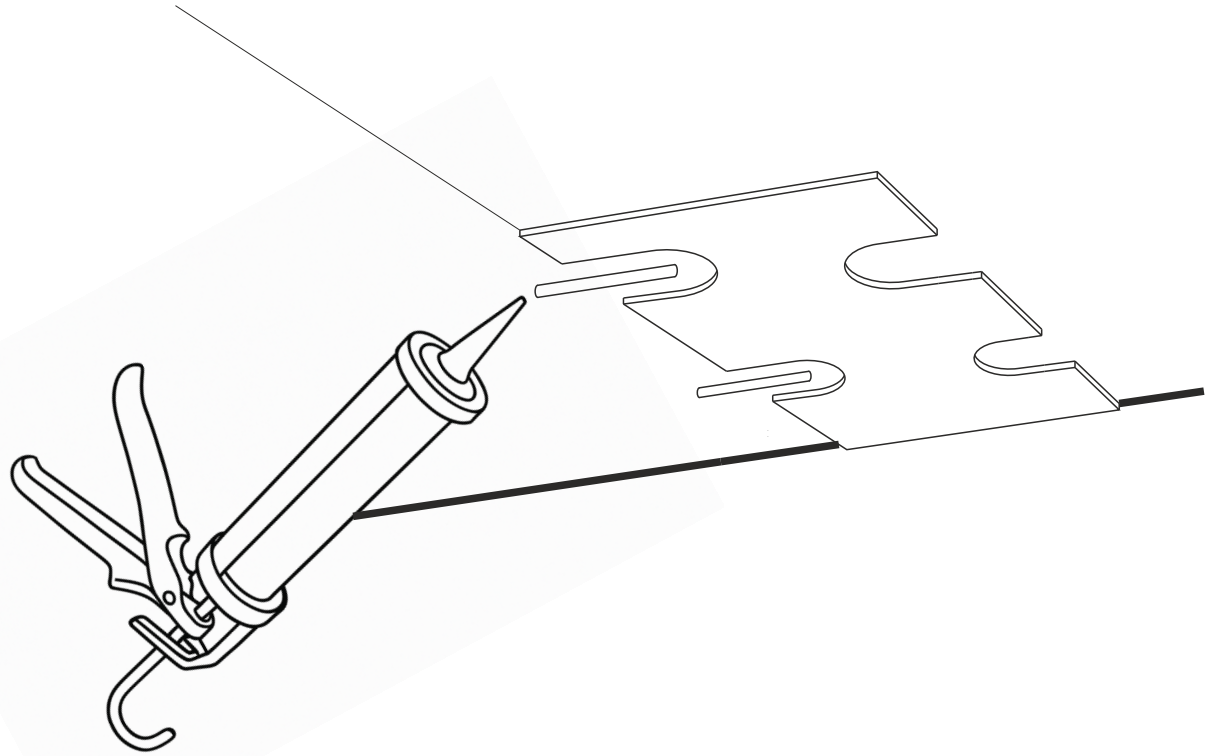

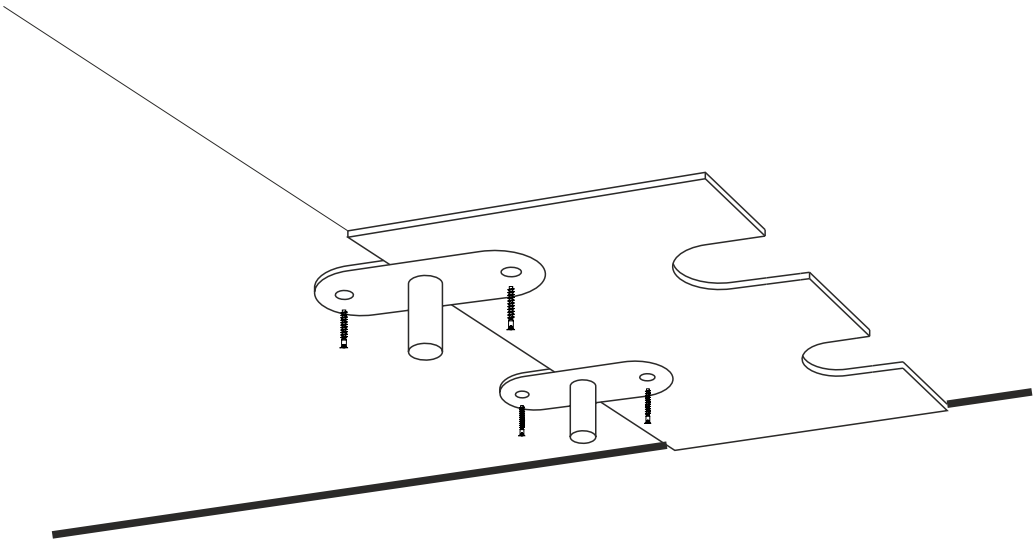

# 4. POSOUVEJTE ŠABLONU A MONTUJTE DALŠÍ ÚCHYTY

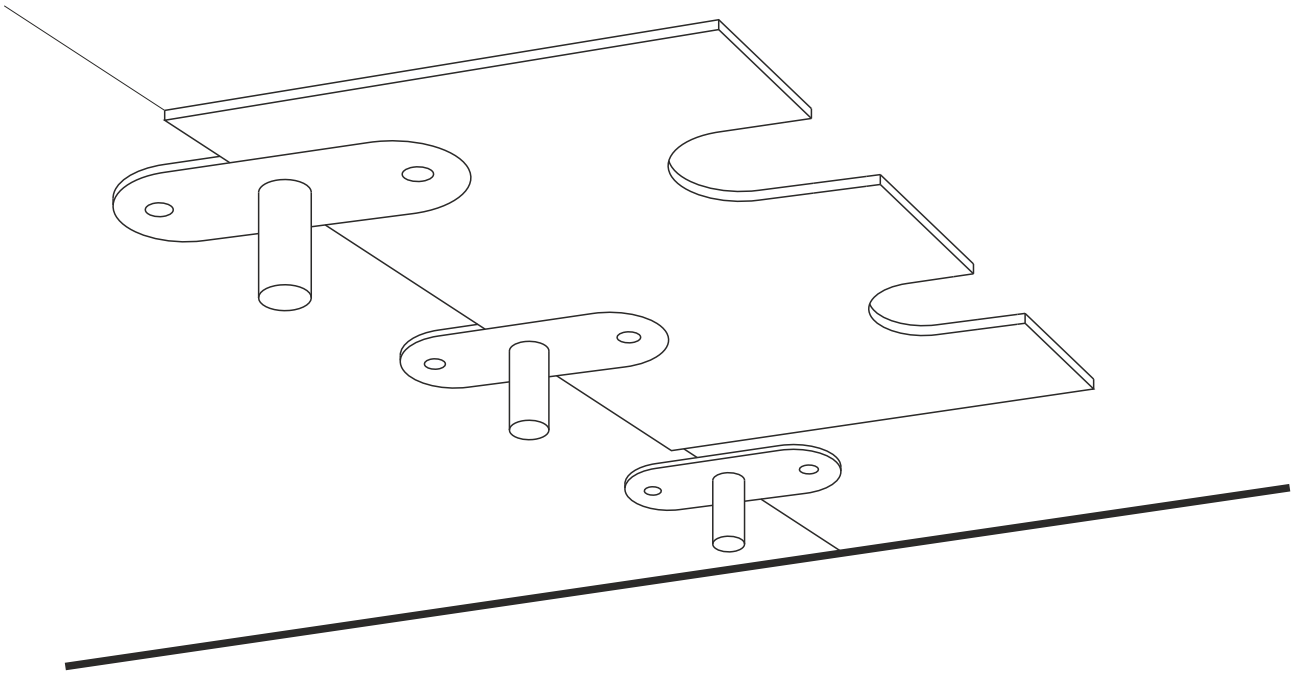

## 5. VLOŽTE SPODNÍ ÚCHYT DO OTVORU V LAMELE, NANESTE MONTÁŽNÍ LEPIDLO A NASAĎTE CELEK PODLE OBRÁZKU

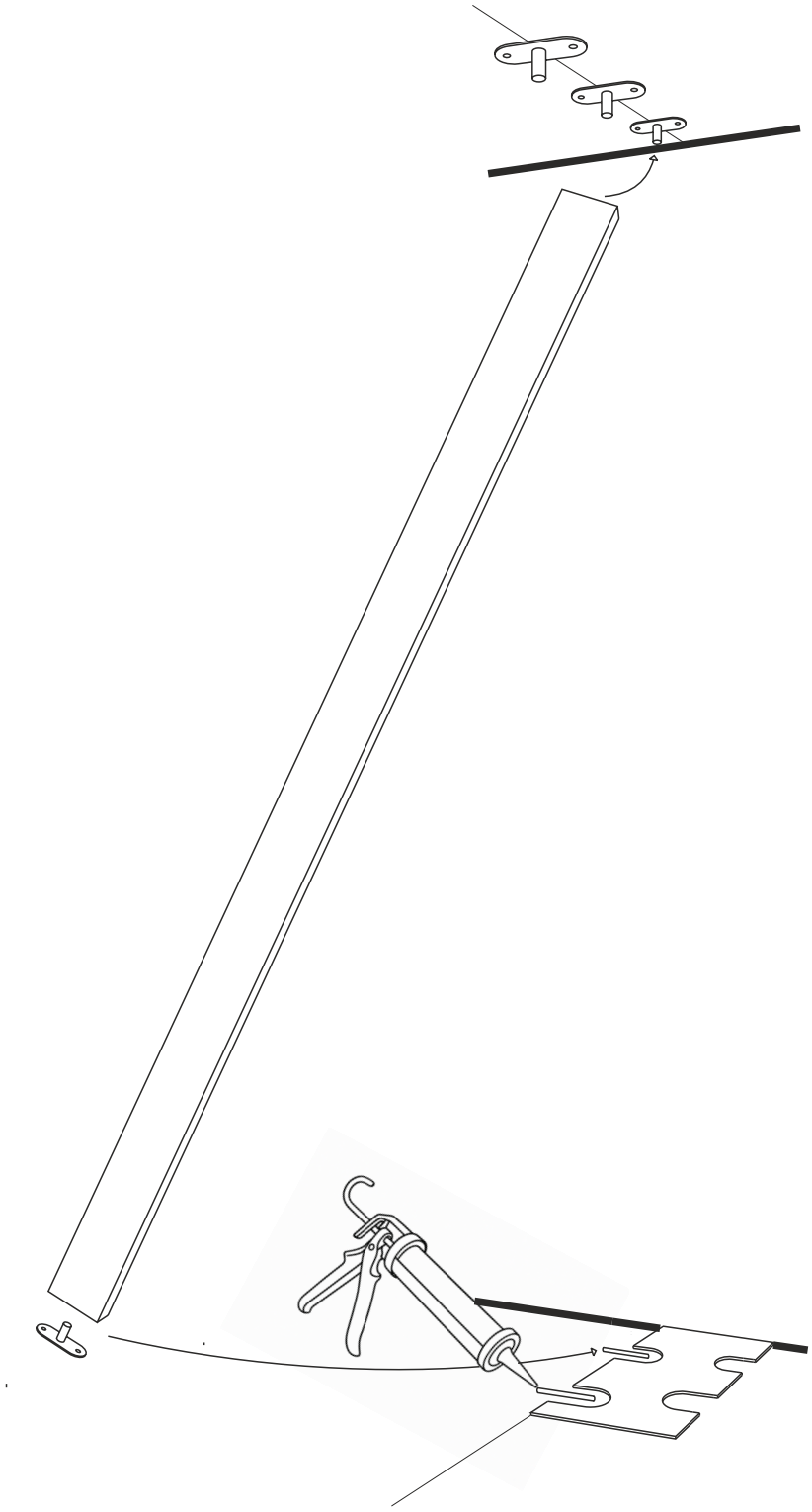

# 6. STEJNĚ POSTUPUJTE U DALŠÍCH LAMEL

